orbita
Russian Edition

S3072H Электронный гостиничный замок

Сертификаты ISO 9001:2008, CE, FCC ANSI/BHMA A156 UL, а также совместимость Fidelio/OPERA

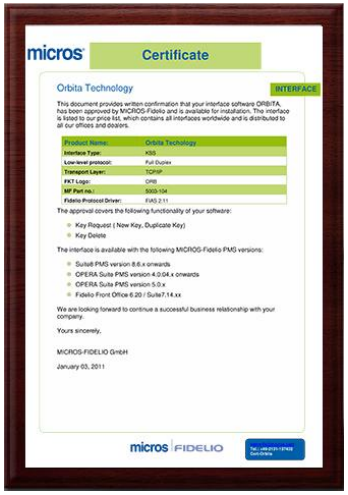

Orbita Lock Passed American military ANSI/BHMA A156 UL test, last more than 800,000 circles

Orbita S3072H

Раздельный дизайн

Считыватель «слайдер»

Герметично установленная электроника

Скрытый цилиндр

Элегантный электронный замок с RFID - считывателем

Orbita S3072H

304 нержавеющая сталь

Технические характеристики изделия

Характеристика	Значение
Материал	Отшлифованная нержавеющая сталь, марка 304, толщина 2.0 mm
Врезной механизм	Стандартный ANSI
Поддерживаемый тип чип-карт	Mifare 1K (S50)
Источник питания	4 AA Алкалиновые батарейки, ресурс работы – 12-18 месяцев
Рабочая влажность воздуха	20%-90%RH
Рабочая температура	-50°C-60°C
Размер памяти считывателя	250 последних событий прохода через замок сохраняются в считывателе, еще 210 записей могут быть выгружены
Поддерживая толщина дверного полотна	32-55mm
Варианты расцветки	Серебристый (покрытие хром), Золотистый (PVD)
Сертификаты соответствия	CE, FCC, ANSI/BHMA A156 UL, Fidelio/OPERA
Key Features	LED Screen Display, Elegant Design, Waterproof

Orbita S3072H

Размеры: Д95ММ*Ш62ММ*Г26.8ММ

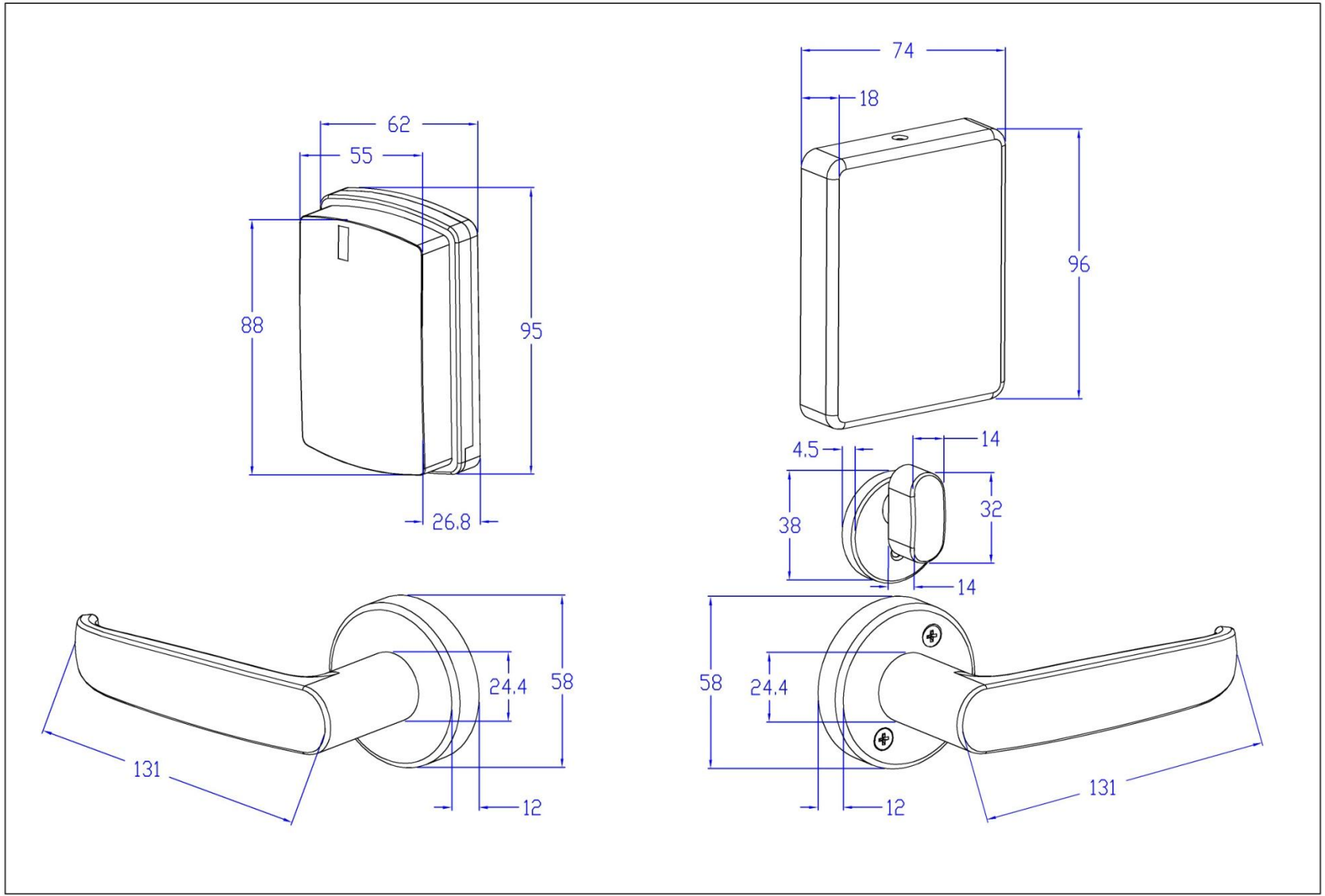

ANSI Mortise M06

5 latches, inside handle retracts latches and deadbolt.

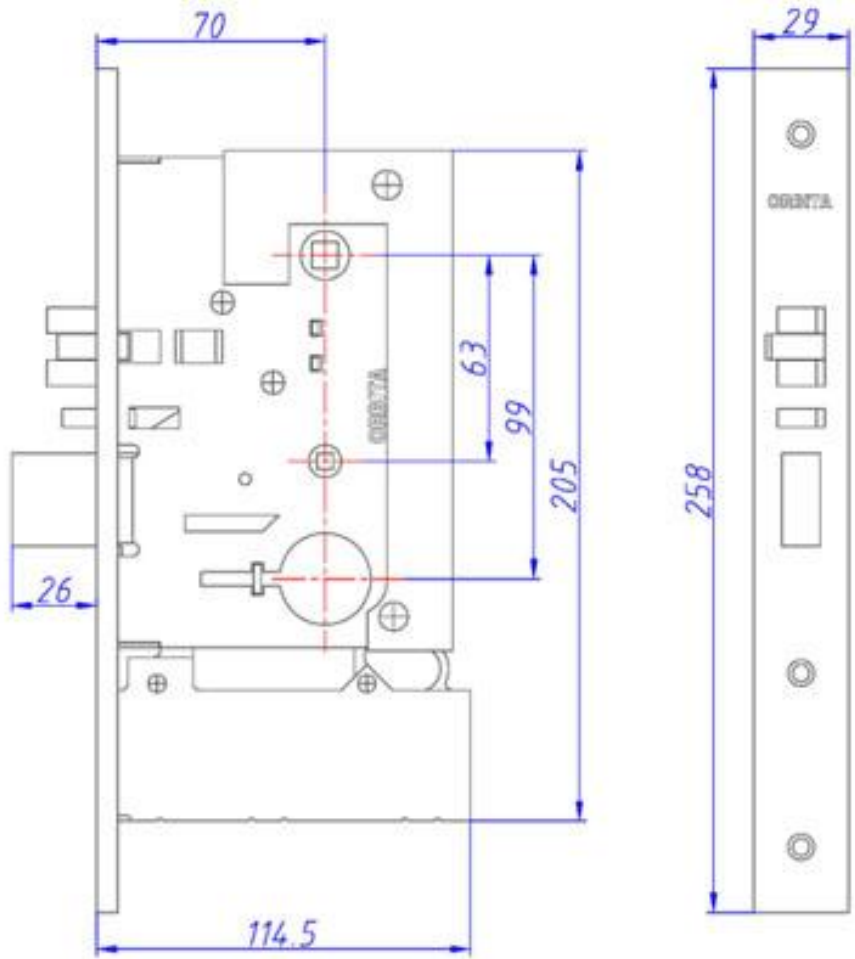

Схема врезки(Левый)

Orbita S3072H

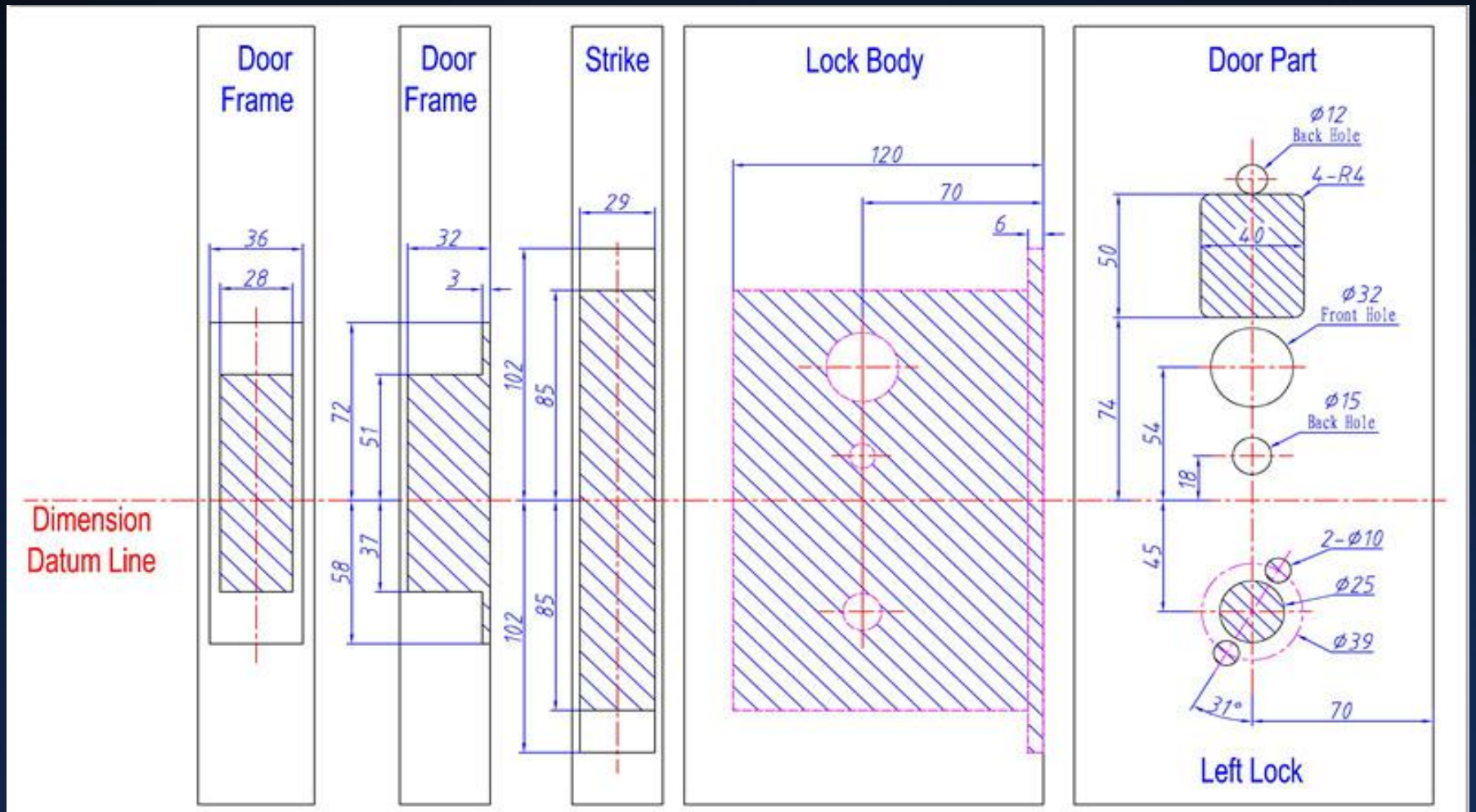

Note:
1. The continuous thick line parts are to be drilled, pls refer to the picture dimensions.
2. Centerline of lock body is the dimension datum line.
3. Dimension unit: mm.
4. The carmine dot line part is lock body, the continuous thin line part is door part.

Hole Drilling Sketch			Models: S3072、S3172
Drawer			Orbita Technology Co.,LTD
Assessor			

Схема врезки(Правый)

Orbita S3072H

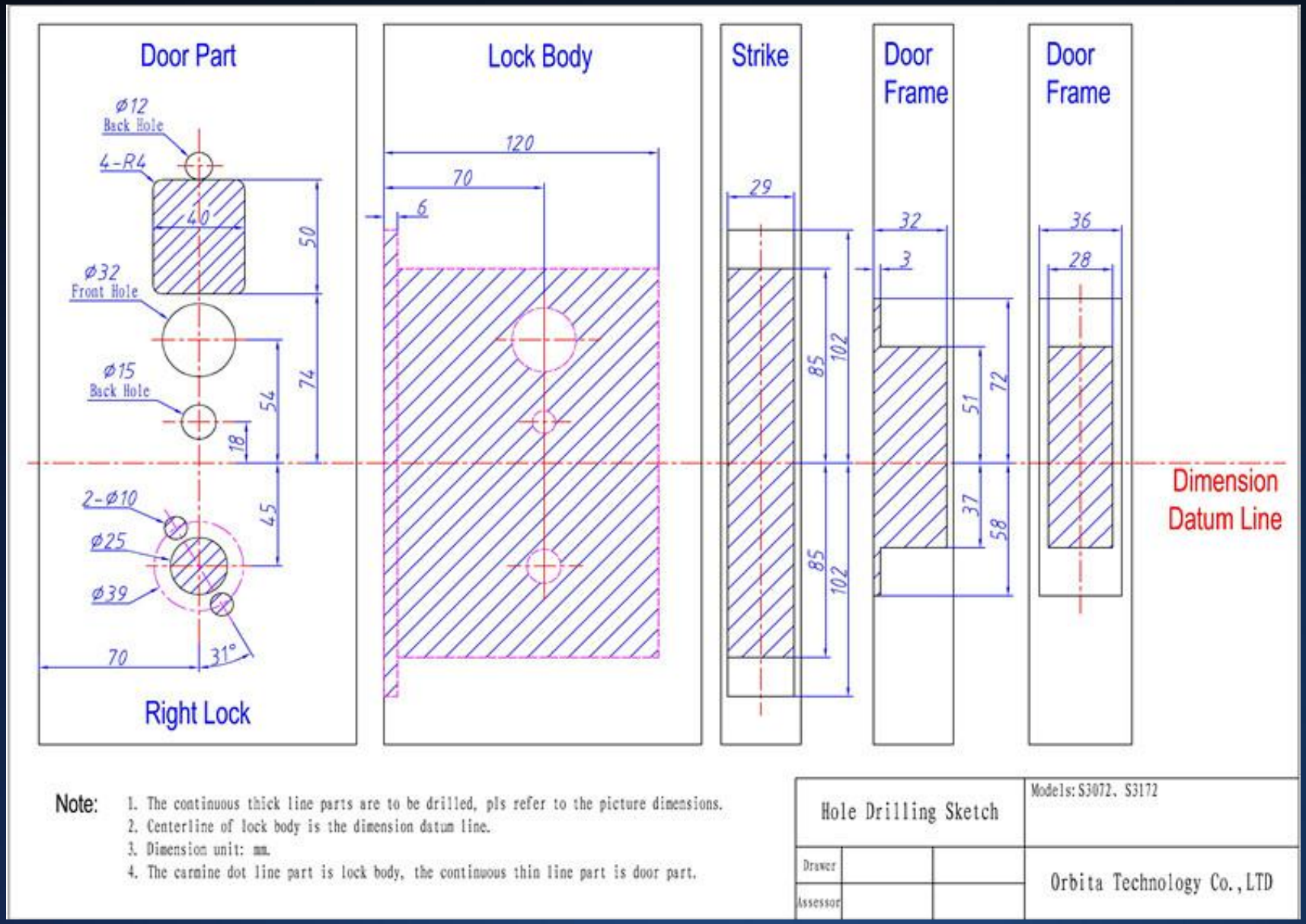

Orbita S3072H

Схема установки

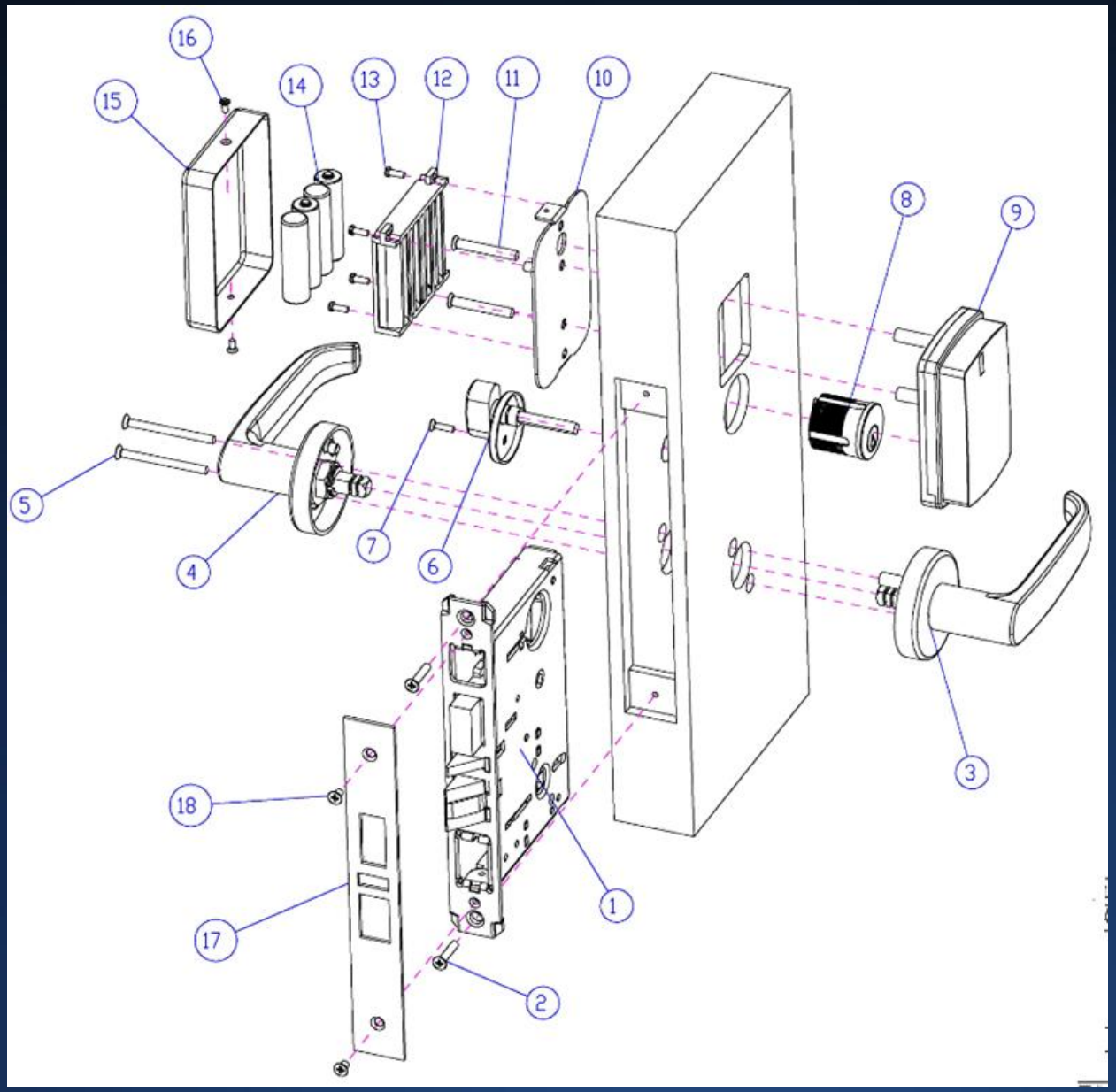

Orbita S3072H

Левые (L) Правые (R)

Существует 4 основных типа дверей. Пожалуйста, перед заказом уточните:

1. Какой тип дверей в Вашем отеле?
2. Количество дверей каждого типа в Вашем отеле?

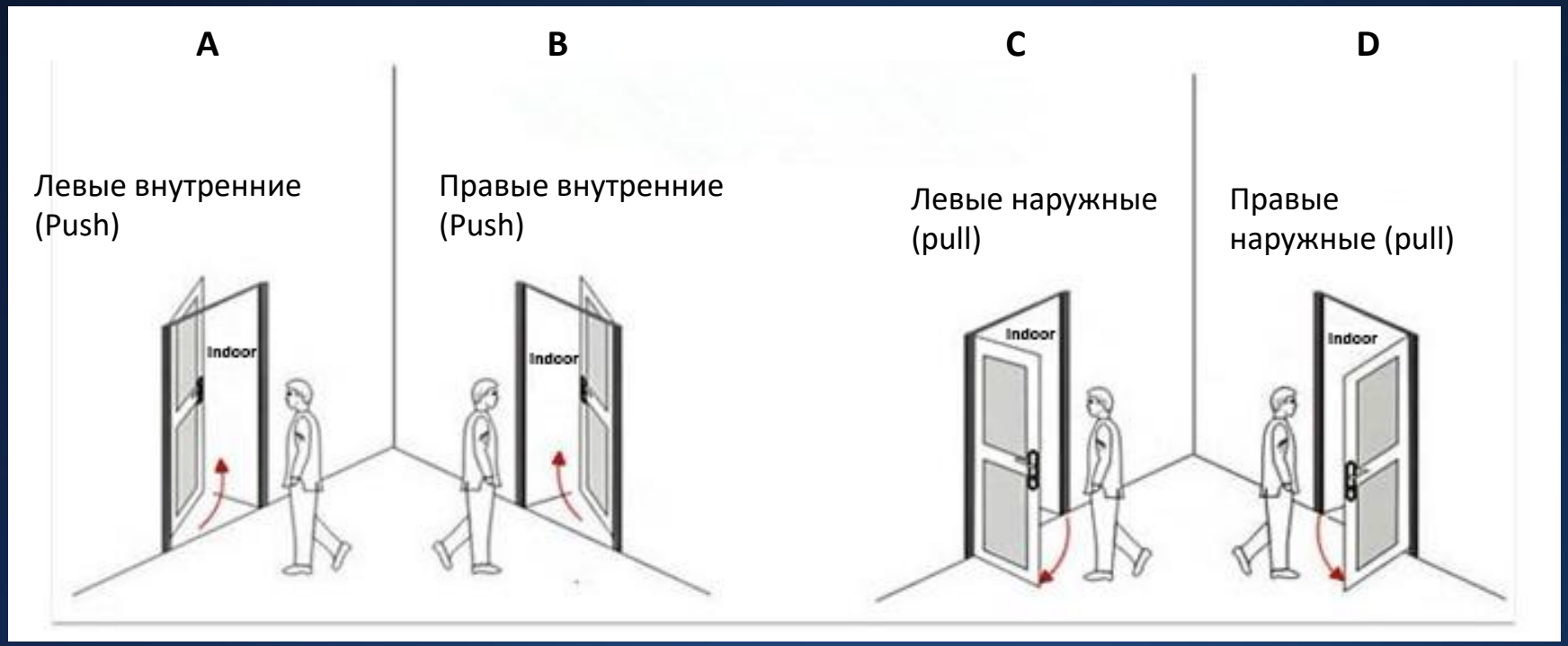

A: Левые внутренние: гость толкает дверь.

C: Левые наружные: гость тянет дверь на себя.

Не забудьте купить

Orbita S3072H

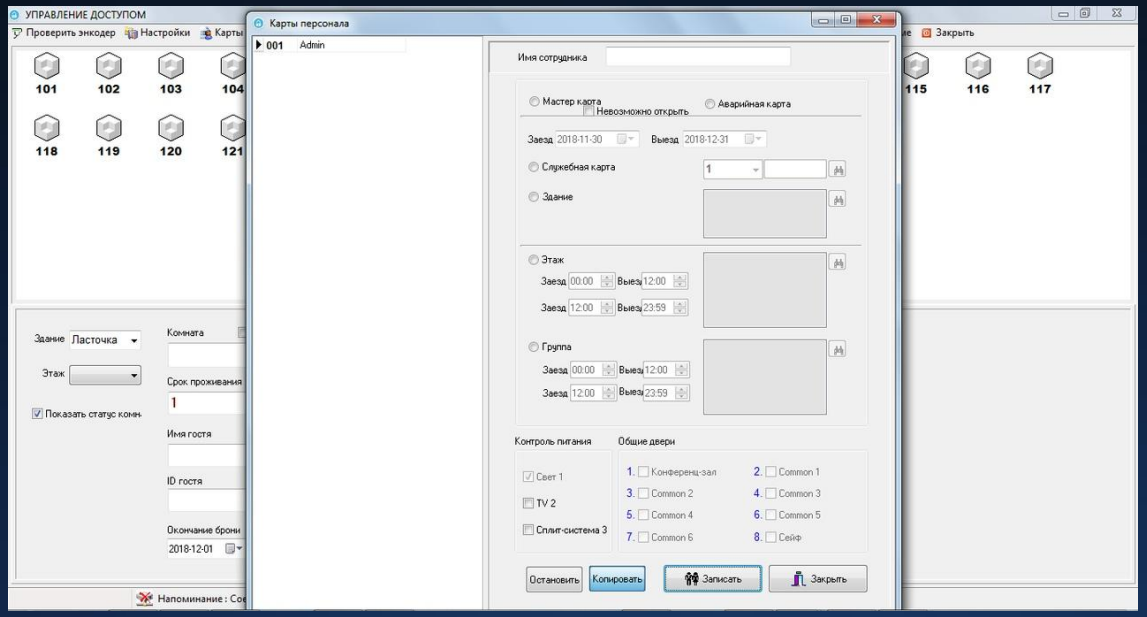

Программное обеспечение Mifare Card Locking System: программирование, чтение, запись и стирание гостевых и персональных карт

Не забудьте купить

Orbita S3072H

Энергосберегающее устройство ESS-40: управление светом в номере

Энкодер SmartCard Reader D3: устройство чтения и программирования карт

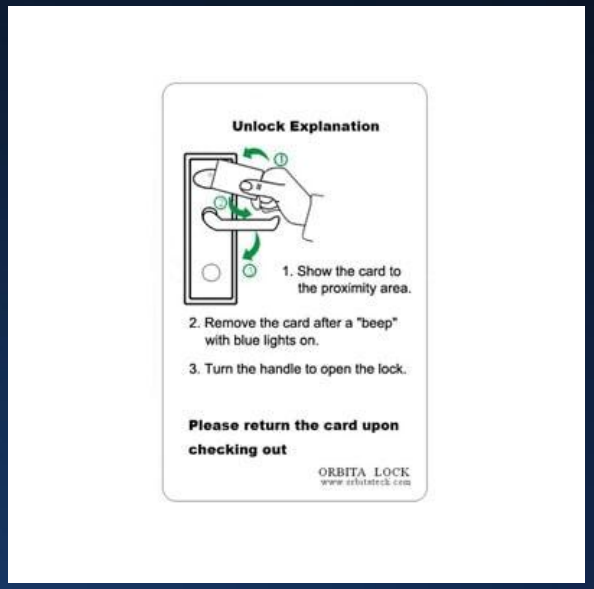

Чип-карта Mifare чистая